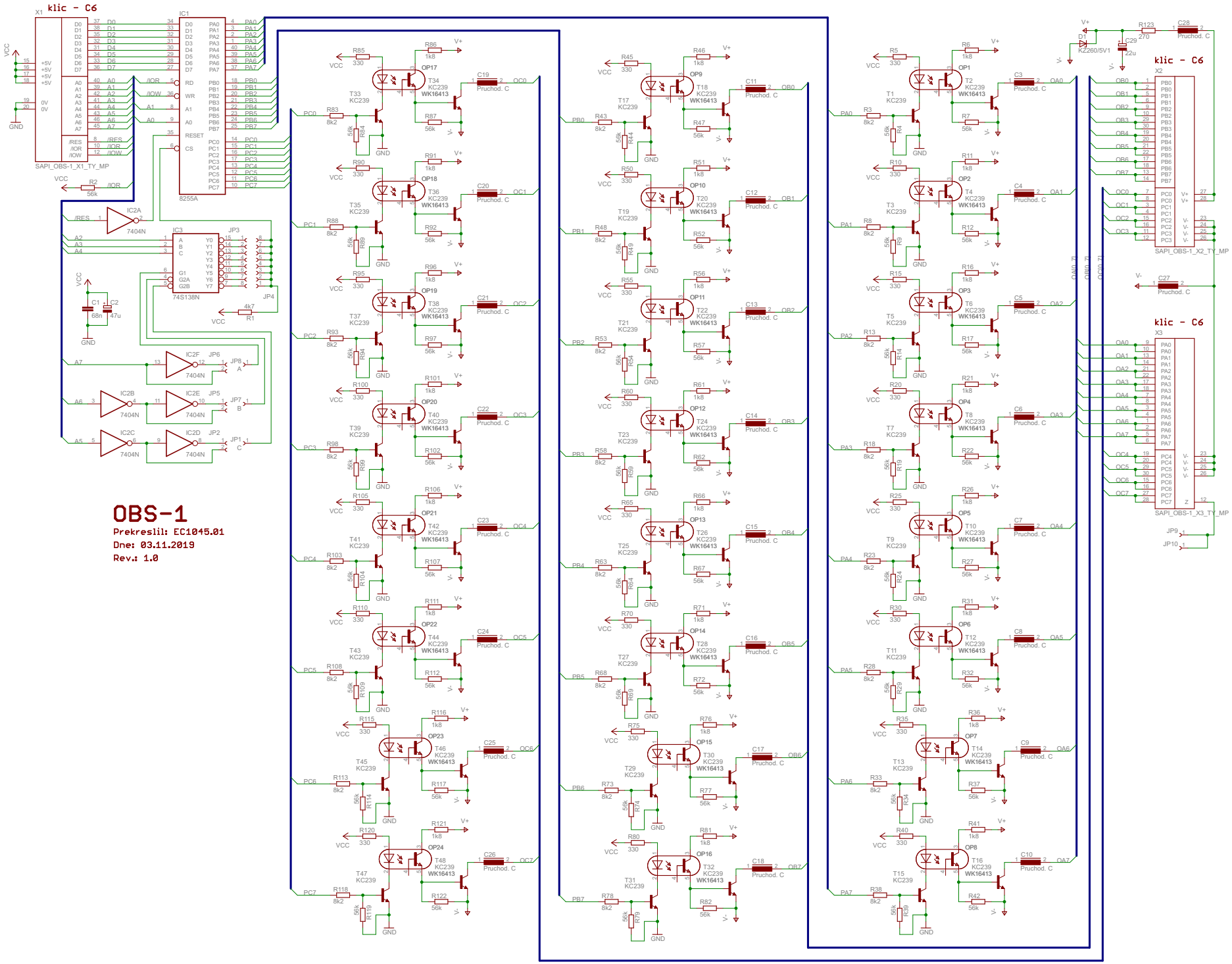
klic - C6
X1
SAPI_OBS-1_X1_TY_MP
IC1
8255A
IC2A
IC2B
IC2C
IC2D
IC2E
IC2F
7404N
IC3
74S138N
JP3
JP4
JP5
JP6
JP7
JP8
JP1
JP2
OP1
OP2
OP3
OP4
OP5
OP6
OP7
OP8
OP9
OP10
OP11
OP12
OP13
OP14
OP15
OP16
OP17
OP18
OP19
OP20
OP21
OP22
OP23
OP24
T2 KC239 WK16413
T4 KC239 WK16413
T6 KC239 WK16413
T8 KC239 WK16413
T10 KC239 WK16413
T12 KC239 WK16413
T14 KC239 WK16413
T16 KC239 WK16413
T18 KC239 WK16413
T20 KC239 WK16413
T22 KC239 WK16413
T24 KC239 WK16413
T26 KC239 WK16413
T28 KC239 WK16413
T30 KC239 WK16413
T32 KC239 WK16413
T34 KC239 WK16413
T36 KC239 WK16413
T38 KC239 WK16413
T40 KC239 WK16413
T42 KC239 WK16413
T44 KC239 WK16413
T46 KC239 WK16413
T48 KC239 WK16413
Pruchod. C
D1 KZ260/5V1
C29 22u
R123 270
C28 Pruchod. C
X2
SAPI_OBS-1_X2_TY_MP
C27 Pruchod. C
X3
SAPI_OBS-1_X3_TY_MP
JP9
JP10
OA0 ?
OB0 ?
OC0 ?
OBJ1 ?
OBJ2 ?
OBJ3 ?
OBJ4 ?
OBJ5 ?
OBJ6 ?
OBJ7 ?
OBJ8 ?
OBJ9 ?
OBJ10 ?
OBJ11 ?
OBJ12 ?
OBJ13 ?
OBJ14 ?
OBJ15 ?
OBJ16 ?
OBJ17 ?
OBJ18 ?
OBJ19 ?
OBJ20 ?
OBJ21 ?
OBJ22 ?
OBJ23 ?
OBJ24 ?
OBS-1
Prekreslil: EC1045.01
Dne: 03.11.2019
Rev.: 1.0