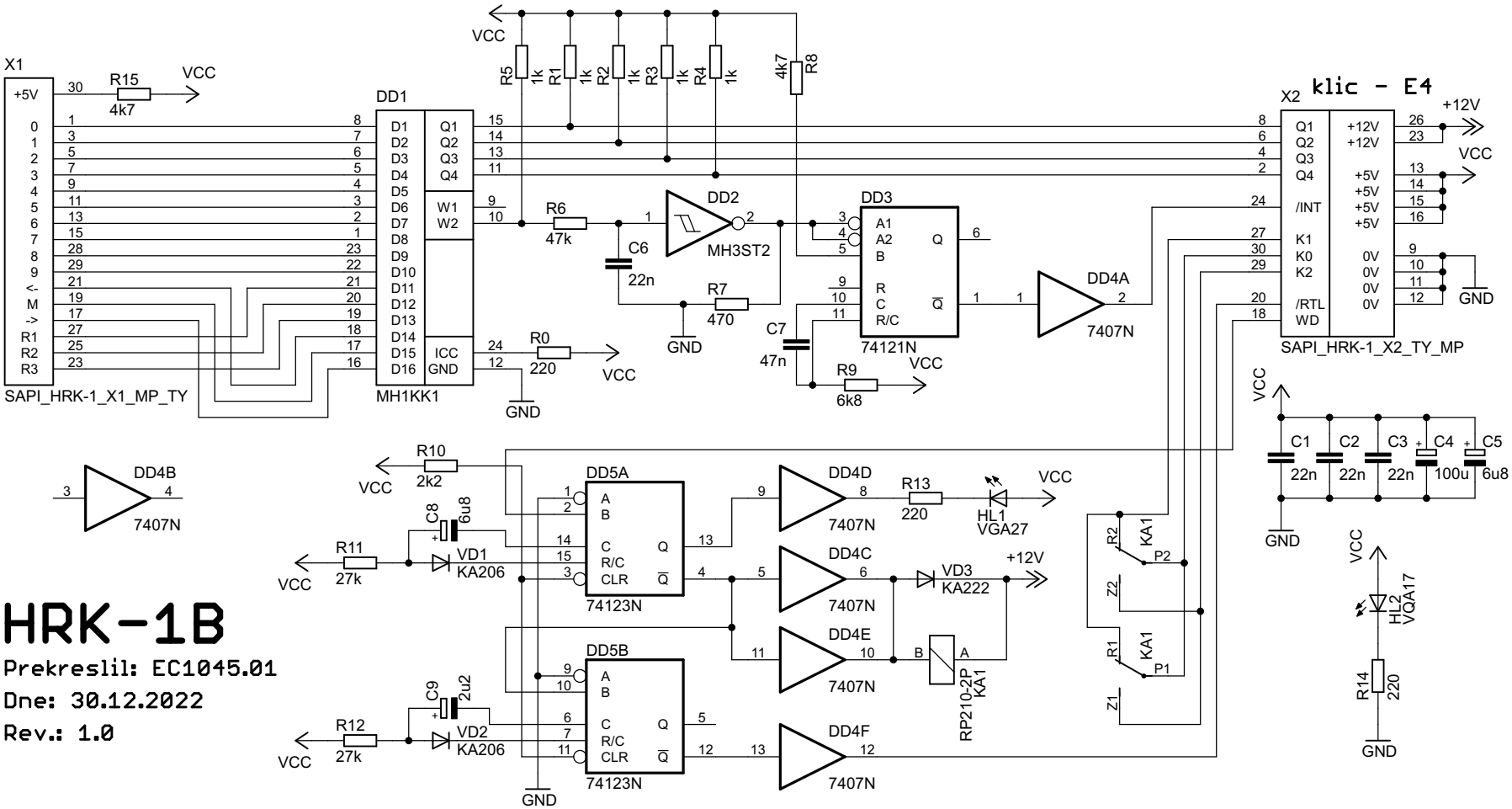

HRK-1B

Prekreslil: EC1045.01

Dne: 30.12.2022

Rev.: 1.0