FDC-1B

rev. 1.0

prekreslil: EC1045.01

dne: 15.02.2011

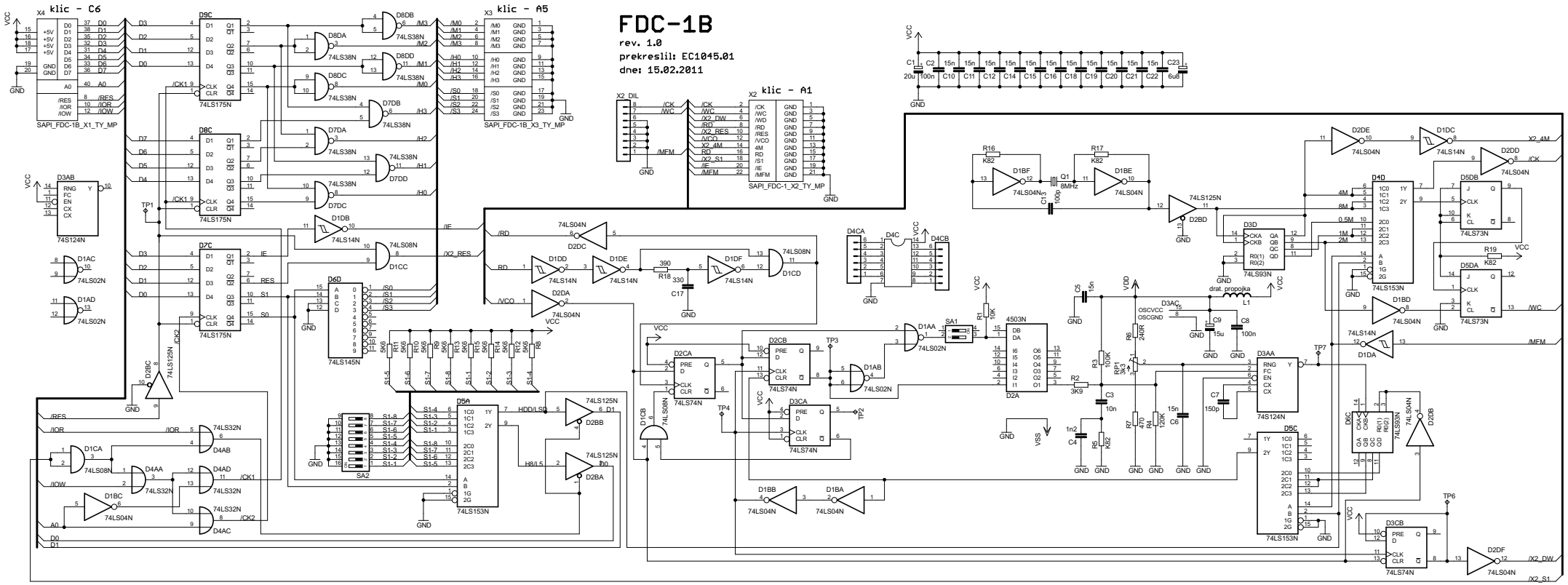
X4 klic - C6
SAPI_FDC-1B_X1_TY_MP
X3 klic - A5
SAPI_FDC-1B_X3_TY_MP
X2 klic - A1
SAPI_FDC-1_X2_TY_MP
X2 DIL
D9C 74LS175N
D8C 74LS175N
D7C 74LS175N
D6D 74LS145N
D5A 74LS153N
D5B 74LS153N
D5C 74LS153N
D4D 74LS153N
D3D 74LS93N
D3A 74S124N
D3B 74S124N
D2A 4503N
D2B 74LS74N
D2C 74LS74N
D1A 74LS02N
D1B 74LS04N
D1C 74LS08N
D1D 74LS14N
D1E 74LS14N
D1F 74LS14N
D1G 74LS08N
D2D 74LS04N
D2E 74LS04N
D2F 74LS04N
D2G 74LS04N
D2H 74LS04N
D2I 74LS04N
D2J 74LS04N
D2K 74LS04N
D2L 74LS04N
D2M 74LS04N
D2N 74LS04N
D2O 74LS04N
D2P 74LS04N
D2Q 74LS04N
D2R 74LS04N
D2S 74LS04N
D2T 74LS04N
D2U 74LS04N
D2V 74LS04N
D2W 74LS04N
D2X 74LS04N
D2Y 74LS04N
D2Z 74LS04N
D2AA 74LS04N
D2AB 74LS04N
D2AC 74LS04N
D2AD 74LS04N
D2AE 74LS04N
D2AF 74LS04N
D2AG 74LS04N
D2AH 74LS04N
D2AI 74LS04N
D2AJ 74LS04N
D2AK 74LS04N
D2AL 74LS04N
D2AM 74LS04N
D2AN 74LS04N
D2AO 74LS04N
D2AP 74LS04N
D2AQ 74LS04N
D2AR 74LS04N
D2AS 74LS04N
D2AT 74LS04N
D2AU 74LS04N
D2AV 74LS04N
D2AW 74LS04N
D2AX 74LS04N
D2AY 74LS04N
D2AZ 74LS04N
D2BA 74LS04N
D2BB 74LS04N
D2BC 74LS04N
D2BD 74LS04N
D2BE 74LS04N
D2BF 74LS04N
D2BG 74LS04N
D2BH 74LS04N
D2BI 74LS04N
D2BJ 74LS04N
D2BK 74LS04N
D2BL 74LS04N
D2BM 74LS04N
D2BN 74LS04N
D2BO 74LS04N
D2BP 74LS04N
D2BQ 74LS04N
D2BR 74LS04N
D2BS 74LS04N
D2BT 74LS04N
D2BU 74LS04N
D2BV 74LS04N
D2BW 74LS04N
D2BX 74LS04N
D2BY 74LS04N
D2BZ 74LS04N
D2CA 74LS74N
D2CB 74LS74N
D2CC 74LS74N
D2CD 74LS74N
D2CE 74LS74N
D2CF 74LS74N
D2CG 74LS74N
D2CH 74LS74N
D2CI 74LS74N
D2CJ 74LS74N
D2CK 74LS74N
D2CL 74LS74N
D2CM 74LS74N
D2CN 74LS74N
D2CO 74LS74N
D2CP 74LS74N
D2CQ 74LS74N
D2CR 74LS74N
D2CS 74LS74N
D2CT 74LS74N
D2CU 74LS74N
D2CV 74LS74N
D2CW 74LS74N
D2CX 74LS74N
D2CY 74LS74N
D2CZ 74LS74N
D2DA 74LS04N
D2DB 74LS04N
D2DC 74LS04N
D2DD 74LS04N
D2DE 74LS04N
D2DF 74LS04N
D2DG 74LS04N
D2DH 74LS04N
D2DI 74LS04N
D2DJ 74LS04N
D2DK 74LS04N
D2DL 74LS04N
D2DM 74LS04N
D2DN 74LS04N
D2DO 74LS04N
D2DP 74LS04N
D2DQ 74LS04N
D2DR 74LS04N
D2DS 74LS04N
D2DT 74LS04N
D2DU 74LS04N
D2DV 74LS04N
D2DW 74LS04N
D2DX 74LS04N
D2DY 74LS04N
D2DZ 74LS04N
D2EA 74LS04N
D2EB 74LS04N
D2EC 74LS04N
D2ED 74LS04N
D2EE 74LS04N
D2EF 74LS04N
D2EG 74LS04N
D2EH 74LS04N
D2EI 74LS04N
D2EJ 74LS04N
D2EK 74LS04N
D2EL 74LS04N
D2EM 74LS04N
D2EN 74LS04N
D2EO 74LS04N
D2EP 74LS04N
D2EQ 74LS04N
D2ER 74LS04N
D2ES 74LS04N
D2ET 74LS04N
D2EU 74LS04N
D2EV 74LS04N
D2EW 74LS04N
D2EX 74LS04N
D2EY 74LS04N
D2EZ 74LS04N
D2FA 74LS04N
D2FB 74LS04N
D2FC 74LS04N
D2FD 74LS04N
D2FE 74LS04N
D2FF 74LS04N
D2FG 74LS04N
D2FH 74LS04N
D2FI 74LS04N
D2FJ 74LS04N
D2FK 74LS04N
D2FL 74LS04N
D2FM 74LS04N
D2FN 74LS04N
D2FO 74LS04N
D2FP 74LS04N
D2FQ 74LS04N
D2FR 74LS04N
D2FS 74LS04N
D2FT 74LS04N
D2FU 74LS04N
D2FV 74LS04N
D2FW 74LS04N
D2FX 74LS04N
D2FY 74LS04N
D2FZ 74LS04N
D2GA 74LS04N
D2GB 74LS04N
D2GC 74LS04N
D2GD 74LS04N
D2GE 74LS04N
D2GF 74LS04N
D2GG 74LS04N
D2GH 74LS04N
D2GI 74LS04N
D2GJ 74LS04N
D2GK 74LS04N
D2GL 74LS04N
D2GM 74LS04N
D2GN 74LS04N
D2GO 74LS04N
D2GP 74LS04N
D2GQ 74LS04N
D2GR 74LS04N
D2GS 74LS04N
D2GT 74LS04N
D2GU 74LS04N
D2GV 74LS04N
D2GW 74LS04N
D2GX 74LS04N
D2GY 74LS04N
D2GZ 74LS04N
D2HA 74LS04N
D2HB 74LS04N
D2HC 74LS04N
D2HD 74LS04N
D2HE 74LS04N
D2HF 74LS04N
D2HG 74LS04N
D2HH 74LS04N
D2HI 74LS04N
D2HJ 74LS04N
D2HK 74LS04N
D2HL 74LS04N
D2HM 74LS04N
D2HN 74LS04N
D2HO 74LS04N
D2HP 74LS04N
D2HQ 74LS04N
D2HR 74LS04N
D2HS 74LS04N
D2HT 74LS04N
D2HU 74LS04N
D2HV 74LS04N
D2HW 74LS04N
D2HX 74LS04N
D2HY 74LS04N
D2HZ 74LS04N
D2IA 74LS04N
D2IB 74LS04N
D2IC 74LS04N
D2ID 74LS04N
D2IE 74LS04N
D2IF 74LS04N
D2IG 74LS04N
D2IH 74LS04N
D2II 74LS04N
D2IJ 74LS04N
D2IK 74LS04N
D2IL 74LS04N
D2IM 74LS04N
D2IN 74LS04N
D2IO 74LS04N
D2IP 74LS04N
D2IQ 74LS04N
D2IR 74LS04N
D2IS 74LS04N
D2IT 74LS04N
D2IU 74LS04N
D2IV 74LS04N
D2IW 74LS04N
D2IX 74LS04N
D2IY 74LS04N
D2IZ 74LS04N
D2JA 74LS04N
D2JB 74LS04N
D2JC 74LS04N
D2JD 74LS04N
D2JE 74LS04N
D2JF 74LS04N
D2JG 74LS04N
D2JH 74LS04N
D2JI 74LS04N
D2JJ 74LS04N
D2JK 74LS04N
D2JL 74LS04N
D2JM 74LS04N
D2JN 74LS04N
D2JO 74LS04N
D2JP 74LS04N
D2JQ 74LS04N
D2JR 74LS04N
D2JS 74LS04N
D2JT 74LS04N
D2JU 74LS04N
D2JV 74LS04N
D2JW 74LS04N
D2JX 74LS04N
D2JY 74LS04N
D2JZ 74LS04N
D2KA 74LS04N
D2KB 74LS04N
D2KC 74LS04N
D2KD 74LS04N
D2KE 74LS04N
D2KF 74LS04N
D2KG 74LS04N
D2KH 74LS04N
D2KI 74LS04N
D2KJ 74LS04N
D2KK 74LS04N
D2KL 74LS04N
D2KM 74LS04N
D2KN 74LS04N
D2KO 74LS04N
D2KP 74LS04N
D2KQ 74LS04N
D2KR 74LS04N
D2KS 74LS04N
D2KT 74LS04N
D2KU 74LS04N
D2KV 74LS04N
D2KW 74LS04N
D2KX 74LS04N
D2KY 74LS04N
D2KZ 74LS04N
D2LA 74LS04N
D2LB 74LS04N
D2LC 74LS04N
D2LD 74LS04N
D2LE 74LS04N
D2LF 74LS04N
D2LG 74LS04N
D2LH 74LS04N
D2LI 74LS04N
D2LJ 74LS04N
D2LK 74LS04N
D2LL 74LS04N
D2LM 74LS04N
D2LN 74LS04N
D2LO 74LS04N
D2LP 74LS04N
D2LQ 74LS04N
D2LR 74LS04N
D2LS 74LS04N
D2LT 74LS04N
D2LU 74LS04N
D2LV 74LS04N
D2LW 74LS04N
D2LX 74LS04N
D2LY 74LS04N
D2LZ 74LS04N
D2MA 74LS04N
D2MB 74LS04N
D2MC 74LS04N
D2MD 74LS04N
D2ME 74LS04N
D2MF 74LS04N
D2MG 74LS04N
D2MH 74LS04N
D2MI 74LS04N
D2MJ 74LS04N
D2MK 74LS04N
D2ML 74LS04N
D2MM 74LS04N
D2MN 74LS04N
D2MO 74LS04N
D2MP 74LS04N
D2MQ 74LS04N
D2MR 74LS04N
D2MS 74LS04N
D2MT 74LS04N
D2MU 74LS04N
D2MV 74LS04N
D2MW 74LS04N
D2MX 74LS04N
D2MY 74LS04N
D2MZ 74LS04N
D2NA 74LS04N
D2NB 74LS04N
D2NC 74LS04N
D2ND 74LS04N
D2NE 74LS04N
D2NF 74LS04N
D2NG 74LS04N
D2NH 74LS04N
D2NI 74LS04N
D2NJ 74LS04N
D2NK 74LS04N
D2NL 74LS04N
D2NM 74LS04N
D2NN 74LS04N
D2NO 74LS04N
D2NP 74LS04N
D2NQ 74LS04N
D2NR 74LS04N
D2NS 74LS04N
D2NT 74LS04N
D2NU 74LS04N
D2NV 74LS04N
D2NW 74LS04N
D2NX 74LS04N
D2NY 74LS04N
D2NZ 74LS04N
D2OA 74LS04N
D2OB 74LS04N
D2OC 74LS04N
D2OD 74LS04N
D2OE 74LS04N
D2OF 74LS04N
D2OG 74LS04N
D2OH 74LS04N
D2OI 74LS04N
D2OJ 74LS04N
D2OK 74LS04N
D2OL 74LS04N
D2OM 74LS04N
D2ON 74LS04N
D2OO 74LS04N
D2OP 74LS04N
D2OQ 74LS04N
D2OR 74LS04N
D2OS 74LS04N
D2OT 74LS04N
D2OU 74LS04N
D2OV 74LS04N
D2OW 74LS04N
D2OX 74LS04N
D2OY 74LS04N
D2OZ 74LS04N
D2PA 74LS04N
D2PB 74LS04N
D2PC 74LS04N
D2PD 74LS04N
D2PE 74LS04N
D2PF 74LS04N
D2PG 74LS04N
D2PH 74LS04N
D2PI 74LS04N
D2PJ 74LS04N
D2PK 74LS04N
D2PL 74LS04N
D2PM 74LS04N
D2PN 74LS04N
D2PO 74LS04N
D2PP 74LS04N
D2PQ 74LS04N
D2PR 74LS04N
D2PS 74LS04N
D2PT 74LS04N
D2PU 74LS04N
D2PV 74LS04N
D2PW 74LS04N
D2PX 74LS04N
D2PY 74LS04N
D2PZ 74LS04N
D2QA 74LS04N
D2QB 74LS04N
D2QC 74LS04N
D2QD 74LS04N
D2QE 74LS04N
D2QF 74LS04N
D2QG 74LS04N
D2QH 74LS04N
D2QI 74LS04N
D2QJ 74LS04N
D2QK 74LS04N
D2QL 74LS04N
D2QM 74LS04N
D2QN 74LS04N
D2QO 74LS04N
D2QP 74LS04N
D2QQ 74LS04N
D2QR 74LS04N
D2QS 74LS04N
D2QT 74LS04N
D2QU 74LS04N
D2QV 74LS04N
D2QW 74LS04N
D2QX 74LS04N
D2QY 74LS04N
D2QZ 74LS04N
D2RA 74LS04N
D2RB 74LS04N
D2RC 74LS04N
D2RD 74LS04N
D2RE 74LS04N
D2RF 74LS04N
D2RG 74LS04N
D2RH 74LS04N
D2RI 74LS04N
D2RJ 74LS04N
D2RK 74LS04N
D2RL 74LS04N
D2RM 74LS04N
D2RN 74LS04N
D2RO 74LS04N
D2RP 74LS04N
D2RQ 74LS04N
D2RR 74LS04N
D2RS 74LS04N
D2RT 74LS04N
D2RU 74LS04N
D2RV 74LS04N
D2RW 74LS04N
D2RX 74LS04N
D2RY 74LS04N
D2RZ 74LS04N
D2SA 74LS04N
D2SB 74LS04N
D2SC 74LS04N
D2SD 74LS04N
D2SE 74LS04N
D2SF 74LS04N
D2SG 74LS04N
D2SH 74LS04N
D2SI 74LS04N
D2SJ 74LS04N
D2SK 74LS04N
D2SL 74LS04N
D2SM 74LS04N
D2SN 74LS04N
D2SO 74LS04N
D2SP 74LS04N
D2SQ 74LS04N
D2SR 74LS04N
D2SS 74LS04N
D2ST 74LS04N
D2SU 74LS04N
D2SV 74LS04N
D2SW 74LS04N
D2SX 74LS04N
D2SY 74LS04N
D2SZ 74LS04N
D2TA 74LS04N
D2TB 74LS04N
D2TC 74LS04N
D2TD 74LS04N
D2TE 74LS04N
D2TF 74LS04N
D2TG 74LS04N
D2TH 74LS04N
D2TI 74LS04N
D2TJ 74LS04N
D2TK 74LS04N
D2TL 74LS04N
D2TM 74LS04N
D2TN 74LS04N
D2TO 74LS04N
D2TP 74LS04N
D2TQ 74LS04N
D2TR 74LS04N
D2TS 74LS04N
D2TT 74LS04N
D2TU 74LS04N
D2TV 74LS04N
D2TW 74LS04N
D2TX 74LS04N
D2TY 74LS04N
D2TZ 74LS04N
D2UA 74LS04N
D2UB 74LS04N
D2UC 74LS04N
D2UD 74LS04N
D2UE 74LS04N
D2UF 74LS04N
D2UG 74LS04N
D2UH 74LS04N
D2UI 74LS04N
D2UJ 74LS04N
D2UK 74LS04N
D2UL 74LS04N
D2UM 74LS04N
D2UN 74LS04N
D2UO 74LS04N
D2UP 74LS04N
D2UQ 74LS04N
D2UR 74LS04N
D2US 74LS04N
D2UT 74LS04N
D2UU 74LS04N
D2UV 74LS04N
D2UW 74LS04N
D2UX 74LS04N
D2UY 74LS04N
D2UZ 74LS04N
D2VA 74LS04N
D2VB 74LS04N
D2VC 74LS04N
D2VD 74LS04N
D2VE 74LS04N
D2VF 74LS04N
D2VG 74LS04N
D2VH 74LS04N
D2VI 74LS04N
D2VJ 74LS04N
D2VK 74LS04N
D2VL 74LS04N
D2VM 74LS04N
D2VN 74LS04N
D2VO 74LS04N
D2VP 74LS04N
D2VQ 74LS04N
D2VR 74LS04N
D2VS 74LS04N
D2VT 74LS04N
D2VU 74LS04N
D2VV 74LS04N
D2VW 74LS04N
D2VX 74LS04N
D2VY 74LS04N
D2VZ 74LS04N
D2WA 74LS04N
D2WB 74LS04N
D2WC 74LS04N
D2WD 74LS04N
D2WE 74LS04N
D2WF 74LS04N
D2WG 74LS04N
D2WH 74LS04N
D2WI 74LS04N
D2WJ 74LS04N
D2WK 74LS04N
D2WL 74LS04N
D2WM 74LS04N
D2WN 74LS04N
D2WO 74LS04N
D2WP 74LS04N
D2WQ 74LS04N
D2WR 74LS04N
D2WS 74LS04N
D2WT 74LS04N
D2WU 74LS04N
D2WV 74LS04N
D2WW 74LS04N
D2WX 74LS04N
D2WY 74LS04N
D2WZ 74LS04N
D2XA 74LS04N
D2XB 74LS04N
D2XC 74LS04N
D2XD 74LS04N
D2XE 74LS04N
D2XF 74LS04N
D2XG 74LS04N
D2XH 74LS04N
D2XI 74LS04N
D2XJ 74LS04N
D2XK 74LS04N
D2XL 74LS04N
D2XM 74LS04N
D2XN 74LS04N
D2XO 74LS04N
D2XP 74LS04N
D2XQ 74LS04N
D2XR 74LS04N
D2XS 74LS04N
D2XT 74LS04N
D2XU 74LS04N
D2XV 74LS04N
D2XW 74LS04N
D2XX 74LS04N
D2XY 74LS04N
D2XZ 74LS04N
D2YA 74LS04N
D2YB 74LS04N
D2YC 74LS04N
D2YD 74LS04N
D2YE 74LS04N
D2YF 74LS04N
D2YG 74LS04N
D2YH 74LS04N
D2YI 74LS04N
D2YJ 74LS04N
D2YK 74LS04N
D2YL 74LS04N
D2YM 74LS04N
D2YN 74LS04N
D2YO 74LS04N
D2YP 74LS04N
D2YQ 74LS04N
D2YR 74LS04N
D2YS 74LS04N
D2YT 74LS04N
D2YU 74LS04N
D2YV 74LS04N
D2YW 74LS04N
D2YX 74LS04N
D2YY 74LS04N
D2YZ 74LS04N
D2ZA 74LS04N
D2ZB 74LS04N
D2ZC 74LS04N
D2ZD 74LS04N
D2ZE 74LS04N
D2ZF 74LS04N
D2ZG 74LS04N
D2ZH 74LS04N
D2ZI 74LS04N
D2ZJ 74LS04N
D2ZK 74LS04N
D2ZL 74LS04N
D2ZM 74LS04N
D2ZN 74LS04N
D2ZO 74LS04N
D2ZP 74LS04N
D2ZQ 74LS04N
D2ZR 74LS04N
D2ZS 74LS04N
D2ZT 74LS04N
D2ZU 74LS04N
D2ZV 74LS04N
D2ZW 74LS04N
D2ZX 74LS04N
D2ZY 74LS04N
D2ZZ 74LS04N
D3AA 74S124N
D3AB 74S124N
D3AC
D3B 74S124N
D3C 74S124N
D3D 74LS93N
D4A
D4B
D4C
D4D 74LS153N
D5A 74LS153N
D5B 74LS153N
D5C 74LS153N
D5D 74LS153N
D5E 74LS153N
D5F 74LS153N
D5G 74LS153N
D5H 74LS153N
D5I 74LS153N
D5J 74LS153N
D5K 74LS153N
D5L 74LS153N
D5M 74LS153N
D5N 74LS153N
D5O 74LS153N
D5P 74LS153N
D5Q 74LS153N
D5R 74LS153N
D5S 74LS153N
D5T 74LS153N
D5U 74LS153N
D5V 74LS153N
D5W 74LS153N
D5X 74LS153N
D5Y 74LS153N
D5Z 74LS153N
D6A 74LS145N
D6B 74LS145N
D6C 74LS145N
D6D 74LS145N
D6E 74LS145N
D6F 74LS145N
D6G 74LS145N
D6H 74LS145N
D6I 74LS145N
D6J 74LS145N
D6K 74LS145N
D6L 74LS145N
D6M 74LS145N
D6N 74LS145N
D6O 74LS145N
D6P 74LS145N
D6Q 74LS145N
D6R 74LS145N
D6S 74LS145N
D6T 74LS145N
D6U 74LS145N
D6V 74LS145N
D6W 74LS145N
D6X 74LS145N
D6Y 74LS145N
D6Z 74LS145N
D7A 74LS38N
D7B 74LS38N
D7C 74LS38N
D7D 74LS38N
D7E 74LS38N
D7F 74LS38N
D7G 74LS38N
D7H 74LS38N
D7I 74LS38N
D7J 74LS38N
D7K 74LS38N
D7L 74LS38N
D7M 74LS38N
D7N 74LS38N
D7O 74LS38N
D7P 74LS38N
D7Q 74LS38N
D7R 74LS38N
D7S 74LS38N
D7T 74LS38N
D7U 74LS38N
D7V 74LS38N
D7W 74LS38N
D7X 74LS38N
D7Y 74LS38N
D7Z 74LS38N
D8A 74LS38N
D8B 74LS38N
D8C 74LS38N
D8D 74LS38N
D8E 74LS38N
D8F 74LS38N
D8G 74LS38N
D8H 74LS38N
D8I 74LS38N
D8J 74LS38N
D8K 74LS38N
D8L 74LS38N
D8M 74LS38N
D8N 74LS38N
D8O 74LS38N
D8P 74LS38N
D8Q 74LS38N
D8R 74LS38N
D8S 74LS38N
D8T 74LS38N
D8U 74LS38N
D8V 74LS38N
D8W 74LS38N
D8X 74LS38N
D8Y 74LS38N
D8Z 74LS38N
D9A 74LS175N
D9B 74LS175N
D9C 74LS175N
D9D 74LS175N
D9E 74LS175N
D9F 74LS175N
D9G 74LS175N
D9H 74LS175N
D9I 74LS175N
D9J 74LS175N
D9K 74LS175N
D9L 74LS175N
D9M 74LS175N
D9N 74LS175N
D9O 74LS175N
D9P 74LS175N
D9Q 74LS175N
D9R 74LS175N
D9S 74LS175N
D9T 74LS175N
D9U 74LS175N
D9V 74LS175N
D9W 74LS175N
D9X 74LS175N
D9Y 74LS175N
D9Z 74LS175N
D10A 74LS125N
D10B 74LS125N
D10C 74LS125N
D10D 74LS125N
D10E 74LS125N
D10F 74LS125N
D10G 74LS125N
D10H 74LS125N
D10I 74LS125N
D10J 74LS125N
D10K 74LS125N
D10L 74LS125N
D10M 74LS125N
D10N 74LS125N
D10O 74LS125N
D10P 74LS125N
D10Q 74LS125N
D10R 74LS125N
D10S 74LS125N
D10T 74LS125N
D10U 74LS125N
D10V 74LS125N
D10W 74LS125N
D10X 74LS125N
D10Y 74LS125N
D10Z 74LS125N
D11A 74LS32N
D11B 74LS32N
D11C 74LS32N
D11D 74LS32N
D11E 74LS32N
D11F 74LS32N
D11G 74LS32N
D11H 74LS32N
D11I 74LS32N
D11J 74LS32N
D11K 74LS32N
D11L 74LS32N
D11M 74LS32N
D11N 74LS32N
D11O 74LS32N
D11P 74LS32N
D11Q 74LS32N
D11R 74LS32N
D11S 74LS32N
D11T 74LS32N
D11U 74LS32N
D11V 74LS32N
D11W 74LS32N
D11X 74LS32N
D11Y 74LS32N
D11Z 74LS32N
D12A 74LS08N
D12B 74LS08N
D12C 74LS08N
D12D 74LS08N
D12E 74LS08N
D12F 74LS08N
D12G 74LS08N
D12H 74LS08N
D12I 74LS08N
D12J 74LS08N
D12K 74LS08N
D12L 74LS08N
D12M 74LS08N
D12N 74LS08N
D12O 74LS08N
D12P 74LS08N
D12Q 74LS08N
D12R 74LS08N
D12S 74LS08N
D12T 74LS08N
D12U 74LS08N
D12V 74LS08N
D12W 74LS08N
D12X 74LS08N
D12Y 74LS08N
D12Z 74LS08N
D13A 74LS04N
D13B 74LS04N
D13C 74LS04N
D13D 74LS04N
D13E 74LS04N
D13F 74LS04N
D13G 74LS04N
D13H 74LS04N
D13I 74LS04N
D13J 74LS04N
D13K 74LS04N
D13L 74LS04N
D13M 74LS04N
D13N 74LS04N
D13O 74LS04N
D13P 74LS04N
D13Q 74LS04N
D13R 74LS04N
D13S 74LS04N
D13T 74LS04N
D13U 74LS04N
D13V 74LS04N
D13W 74LS04N
D13X 74LS04N
D13Y 74LS04N
D13Z 74LS04N
D14A 74LS14N
D14B 74LS14N
D14C 74LS14N
D14D 74LS14N
D14E 74LS14N
D14F 74LS14N
D14G 74LS14N
D14H 74LS14N
D14I 74LS14N
D14J 74LS14N
D14K 74LS14N
D14L 74LS14N
D14M 74LS14N
D14N 74LS14N
D14O 74LS14N
D14P 74LS14N
D14Q 74LS14N
D14R 74LS14N
D14S 74LS14N
D14T 74LS14N
D14U 74LS14N
D14V 74LS14N
D14W 74LS14N
D14X 74LS14N
D14Y 74LS14N
D14Z 74LS14N
D15A 74LS02N
D15B 74LS02N
D15C 74LS02N
D15D 74LS02N
D15E 74LS02N
D15F 74LS02N
D15G 74LS02N
D15H 74LS02N
D15I 74LS02N
D15J 74LS02N
D15K 74LS02N
D15L 74LS02N
D15M 74LS02N
D15N 74LS02N
D15O 74LS02N
D15P 74LS02N
D15Q 74LS02N
D15R 74LS02N
D15S 74LS02N
D15T 74LS02N
D15U 74LS02N
D15V 74LS02N
D15W 74LS02N
D15X 74LS02N
D15Y 74LS02N
D15Z 74LS02N
D16A 74LS93N
D16B 74LS93N
D16C 74LS93N
D16D 74LS93N
D16E 74LS93N
D16F 74LS93N
D16G 74LS93N
D16H 74LS93N
D16I 74LS93N
D16J 74LS93N
D16K 74LS93N
D16L 74LS93N
D16M 74LS93N
D16N 74LS93N
D16O 74LS93N
D16P 74LS93N
D16Q 74LS93N
D16R 74LS93N
D16S 74LS93N
D16T 74LS93N
D16U 74LS93N
D16V 74LS93N
D16W 74LS93N
D16X 74LS93N
D16Y 74LS93N
D16Z 74LS93N
D17A 74LS73N
D17B 74LS73N
D17C 74LS73N
D17D 74LS73N
D17E 74LS73N
D17F 74LS73N
D17G 74LS73N
D17H 74LS73N
D17I 74LS73N
D17J 74LS73N
D17K 74LS73N
D17L 74LS73N
D17M 74LS73N
D17N 74LS73N
D17O 74LS73N
D17P 74LS73N
D17Q 74LS73N
D17R 74LS73N
D17S 74LS73N
D17T 74LS73N
D17U 74LS73N
D17V 74LS73N
D17W 74LS73N
D17X 74LS73N
D17Y 74LS73N
D17Z 74LS73N
D18A 4503N
D18B 4503N
D18C 4503N
D18D 4503N
D18E 4503N
D18F 4503N
D18G 4503N
D18H 4503N
D18I 4503N
D18J 4503N
D18K 4503N
D18L 4503N
D18M 4503N
D18N 4503N
D18O 4503N
D18P 4503N
D18Q 4503N
D18R 4503N
D18S 4503N
D18T 4503N
D18U 4503N
D18V 4503N
D18W 4503N
D18X 4503N
D18Y 4503N
D18Z 4503N
D19A 74S124N
D19B 74S124N
D19C 74S124N
D19D 74S124N
D19E 74S124N
D19F 74S124N
D19G 74S124N
D19H 74S124N
D19I 74S124N
D19J 74S124N
D19K 74S124N
D19L 74S124N
D19M 74S124N
D19N 74S124N
D19O 74S124N
D19P 74S124N
D19Q 74S124N
D19R 74S124N
D19S 74S124N
D19T 74S124N
D19U 74S124N
D19V 74S124N
D19W 74S124N
D19X 74S124N
D19Y 74S124N
D19Z 74S124N
D20A 74S93N
D20B 74S93N
D20C 74S93N
D20D 74S93N
D20E 74S93N
D20F 74S93N
D20G 74S93N
D20H 74S93N
D20I 74S93N
D20J 74S93N
D20K 74S93N
D20L 74S93N
D20M 74S93N
D20N 74S93N
D20O 74S93N
D20P 74S93N
D20Q 74S93N
D20R 74S93N
D20S 74S93N
D20T 74S93N
D20U 74S93N
D20V 74S93N
D20W 74S93N
D20X 74S93N
D20Y 74S93N
D20Z 74S93N
D21A 74S04N
D21B 74S04N
D21C 74S04N
D21D 74S04N
D21E 74S04N
D21F 74S04N
D21G 74S04N
D21H 74S04N
D21I 74S04N
D21J 74S04N
D21K 74S04N
D21L 74S04N
D21M 74S04N
D21N 74S04N
D21O 74S04N
D21P 74S04N
D21Q 74S04N
D21R 74S04N
D21S 74S04N
D21T 74S04N
D21U 74S04N
D21V 74S04N
D21W 74S04N
D21X 74S04N
D21Y 74S04N
D21Z 74S04N
D22A 74S04N
D22B 74S04N
D22C 74S04N
D22D 74S04N
D22E 74S04N
D22F 74S04N
D22G 74S04N
D22H 74S04N
D22I 74S04N
D22J 74S04N
D22K 74S04N
D22L 74S04N
D22M 74S04N
D22N 74S04N
D22O 74S04N
D22P 74S04N
D22Q 74S04N
D22R 74S04N
D22S 74S04N
D22T 74S04N
D22U 74S04N
D22V 74S04N
D22W 74S04N
D22X 74S04N
D22Y 74S04N
D22Z 74S04N
D23A 74S04N
D23B 74S04N
D23C 74S04N
D23D 74S04N
D23E 74S04N
D23F 74S04N
D23G 74S04N
D23H 74S04N
D23I 74S04N
D23J 74S04N
D23K 74S04N
D23L 74S04N
D23M 74S04N
D23N 74S04N
D23O 74S04N
D23P 74S04N
D23Q 74S04N
D23R 74S04N
D23S 74S04N
D23T 74S04N
D23U 74S04N
D23V 74S04N
D23W 74S04N
D23X 74S04N
D23Y 74S04N
D23Z 74S04N
D24A 74S04N
D24B 74S04N
D24C 74S04N
D24D 74S04N
D24E 74S04N
D24F 74S04N
D24G 74S04N
D24H 74S04N
D24I 74S04N
D24J 74S04N
D24K 74S04N
D24L 74S04N
D24M 74S04N
D24N 74S04N
D24O 74S04N
D24P 74S04N
D24Q 74S04N
D24R 74S04N
D24S 74S04N
D24T 74S04N
D24U 74S04N
D24V 74S04N
D24W 74S04N
D24X 74S04N
D24Y 74S04N
D24Z 74S04N
D25A 74S04N
D25B 74S04N
D25C 74S04N
D25D 74S04N
D25E 74S04N
D25F 74S04N
D25G 74S04N
D25H 74S04N
D25I 74S04N
D25J 74S04N
D25K 74S04N
D25L 74S04N
D25M 74S04N
D25N 74S04N
D25O 74S04N
D25P 74S04N
D25Q 74S04N
D25R 74S04N
D25S 74S04N
D25T 74S04N
D25U 74S04N
D25V 74S04N
D25W 74S04N
D25X 74S04N
D25Y 74S04N
D25Z 74S04N
D26A 74S04N
D26B 74S04N
D26C 74S04N
D26D 74S04N
D26E 74S04N
D26F 74S04N
D26G 74S04N
D26H 74S04N
D26I 74S04N
D26J 74S04N
D26K 74S04N
D26L 74S04N
D26M 74S04N
D26N 74S04N
D26O 74S04N
D26P 74S04N
D26Q 74S04N
D26R 74S04N
D26S 74S04N
D26T 74S04N
D26U 74S04N
D26V 74S04N
D26W 74S04N
D26X 74S04N
D26Y 74S04N
D26Z 74S04N
D27A 74S04N
D27B 74S04N
D27C 74S04N
D27D 74S04N
D27E 74S04N
D27F 74S04N
D27G 74S04N
D27H 74S04N
D27I 74S04N
D27J 74S04N
D27K 74S04N
D27L 74S04N
D27M 74S04N
D27N 74S04N
D27O 74S04N
D27P 74S04N
D27Q 74S04N
D27R 74S04N
D27S 74S04N
D27T 74S04N
D27U 74S04N
D27V 74S04N
D27W 74S04N
D27X 74S04N
D27Y 74S04N
D27Z 74S04N
D28A 74S04N
D28B 74S04N
D28C 74S04N
D28D 74S04N
D28E 74S04N
D28F 74S04N
D28G 74S04N
D28H 74S04N
D28I 74S04N
D28J 74S04N
D28K 74S04N
D28L 74S04N
D28M 74S04N
D28N 74S04N
D28O 74S04N
D28P 74S04N
D28Q 74S04N
D28R 74S04N
D28S 74S04N
D28T 74S04N
D28U 74S04N
D28V 74S04N
D28W 74S04N
D28X 74S04N
D28Y 74S04N
D28Z 74S04N
D29A 74S04N
D29B 74S04N
D29C 74S04N
D29D 74S04N
D29E 74S04N
D29F 74S04N
D29G 74S04N
D29H 74S04N
D29I 74S04N
D29J 74S04N
D29K 74S04N
D29L 74S04N
D29M 74S04N
D29N 74S04N
D29O 74S04N
D29P 74S04N
D29Q 74S04N
D29R 74S04N
D29S 74S04N
D29T 74S04N
D29U 74S04N
D29V 74S04N
D29W 74S04N
D29X 74S04N
D29Y 74S04N
D29Z 74S04N
D30A 74S04N
D30B 74S04N
D30C 74S04N
D30D 74S04N
D30E 74S04N
D30F 74S04N
D30G 74S04N
D30H 74S04N
D30I 74S04N
D30J 74S04N
D30K 74S04N
D30L 74S04N
D30M 74S04N
D30N 74S04N
D30O 74S04N
D30P 74S04N
D30Q 74S04N
D30R 74S04N
D30S 74S04N
D30T 74S04N
D30U 74S04N
D30V 74S04N
D30W 74S04N
D30X 74S04N
D30Y 74S04N
D30Z 74S04N
D31A 74S04N
D31B 74S04N
D31C 74S04N
D31D 74S04N
D31E 74S04N
D31F 74S04N
D31G 74S04N
D31H 74S04N
D31I 74S04N
D31J 74S04N
D31K 74S04N
D31L 74S04N
D31M 74S04N
D31N 74S04N
D31O 74S04N
D31P 74S04N
D31Q 74S04N
D31R 74S04N
D31S 74S04N
D31T 74S04N
D31U 74S04N
D31V 74S04N
D31W 74S04N
D31X 74S04N
D31Y 74S04N
D31Z 74S04N
D32A 74S04N
D32B 74S04N
D32C 74S04N
D32D 74S04N
D32E 74S04N
D32F 74S04N
D32G 74S04N
D32H 74S04N
D32I 74S04N
D32J 74S04N
D32K 74S04N
D32L 74S04N
D32M 74S04N
D32N 74S04N
D32O 74S04N
D32P 74S04N
D32Q 74S04N
D32R 74S04N
D32S 74S04N
D32T 74S04N
D32U 74S04N
D32V 74S04N
D32W 74S04N
D32X 74S04N
D32Y 74S04N
D32Z 74S04N
D33A 74S04N
D33B 74S04N
D33C 74S04N
D33D 74S04N
D33E 74S04N
D33F 74S04N
D33G 74S04N
D33H 74S04N
D33I 74S04N
D33J 74S04N
D33K 74S04N
D33L 74S04N
D33M 74S04N
D33N 74S04N
D33O 74S04N
D33P 74S04N
D33Q 74S04N
D33R 74S04N
D33S 74S04N
D33T 74S04N
D33U 74S04N
D33V 74S04N
D33W 74S04N
D33X 74S04N
D33Y 74S04N
D33Z 74S04N
D34A 74S04N
D34B 74S04N
D34C 74S04N
D34D 74S04N
D34E 74S04N
D34F 74S04N
D34G 74S04N
D34H 74S04N
D34I 74S04N
D34J 74S04N
D34K 74S04N
D34L 74S04N
D34M 74S04N
D34N 74S04N
D34O 74S04N
D34P 74S04N
D34Q 74S04N
D34R 74S04N
D34S 74S04N
D34T 74S04N
D34U 74S04N
D34V 74S04N
D34W 74S04N
D34X 74S04N
D34Y 74S04N
D34Z 74S04N
D35A 74S04N
D35B 74S04N
D35C 74S04N
D35D 74S04N
D35E 74S04N
D35F 74S04N
D35G 74S04N
D35H 74S04N
D35I 74S04N
D35J 74S04N
D35K 74S04N
D35L 74S04N
D35M 74S04N
D35N 74S04N
D35O 74S04N
D35P 74S04N
D35Q 74S04N
D35R 74S04N
D35S 74S04N
D35T 74S04N
D35U 74S04N
D35V 74S04N
D35W 74S04N
D35X 74S04N
D35Y 74S04N
D35Z 74S04N
D36A 74S04N
D36B 74S04N
D36C 74S04N
D36D 74S04N
D36E 74S04N
D36F 74S04N
D36G 74S04N
D36H 74S04N
D36I 74S04N
D36J