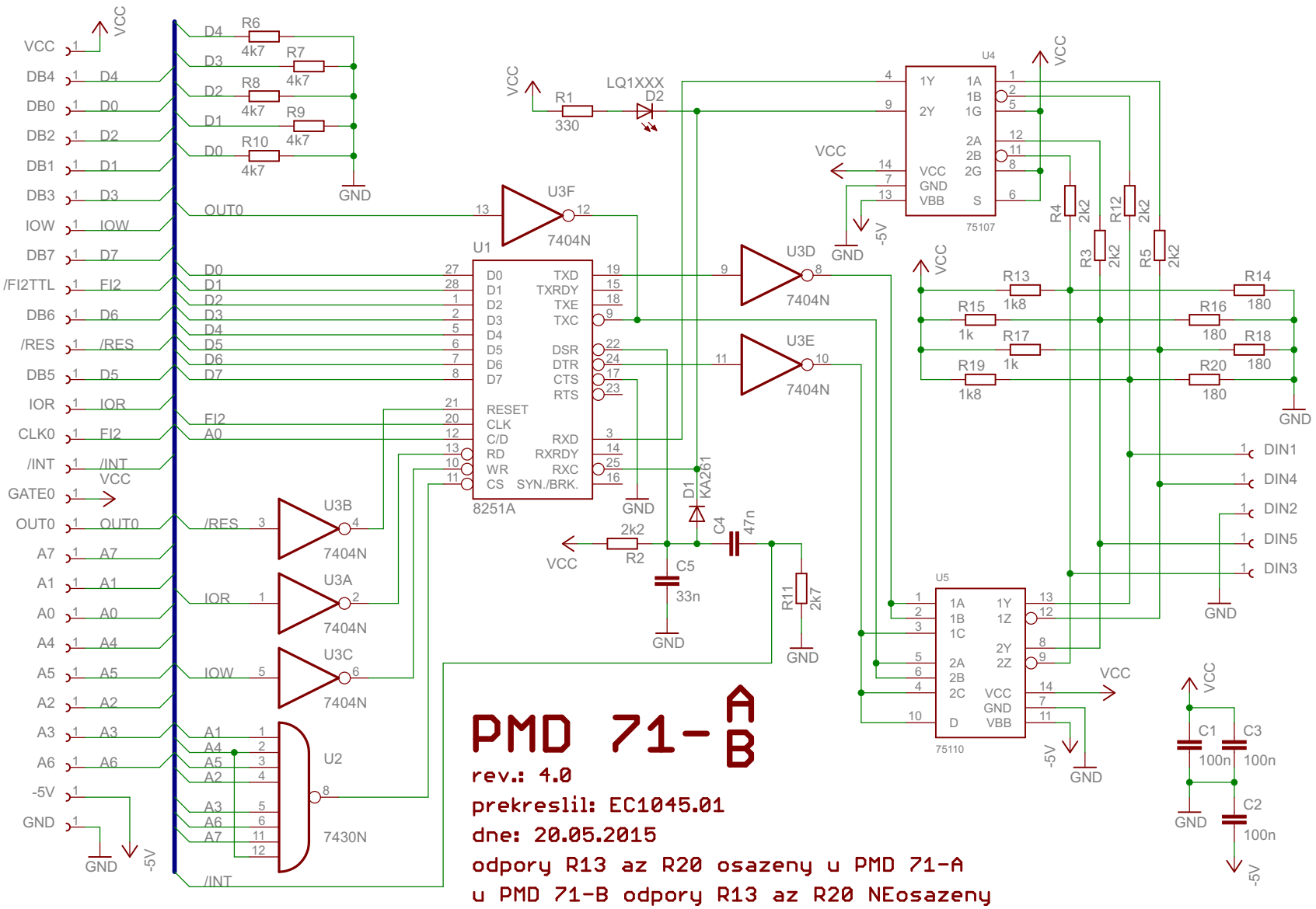
PMD 71-A B
rev.: 4.0
prekreslil: EC1045.01
dne: 20.05.2015
odpory R13 az R20 osazeny u PMD 71-A
u PMD 71-B odpory R13 az R20 NEosazeny
U1
8251A
U2
7430N
U3A
U3B
U3C
U3D
U3E
U3F
7404N
U4
75107
U5
75110
LQ1XXX
D1 KA261
VCC
GND
-5V
DIN1
DIN4
DIN2
DIN5
DIN3