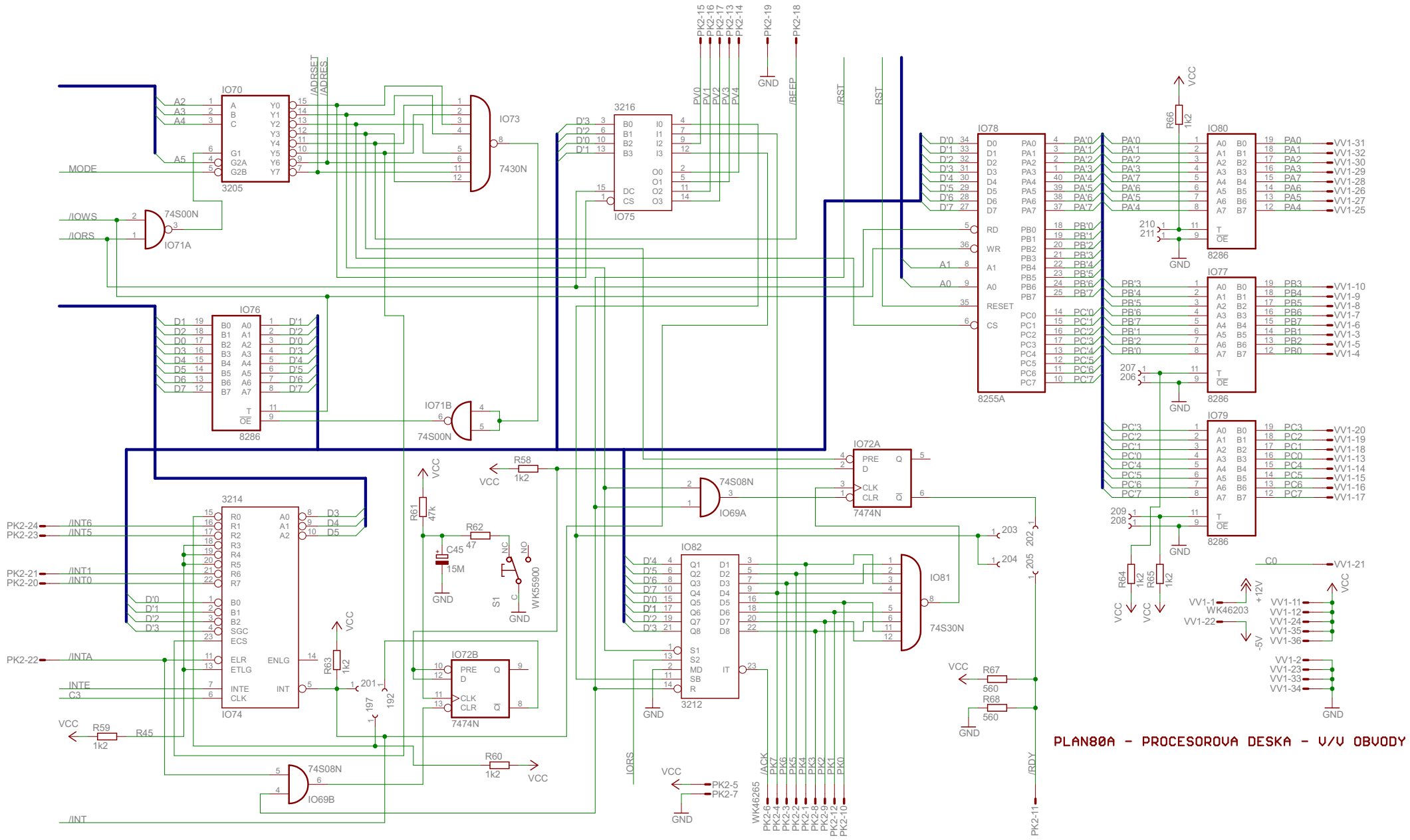

PLAN80A - PROCESOROVA DESKA - V/V OBVODY