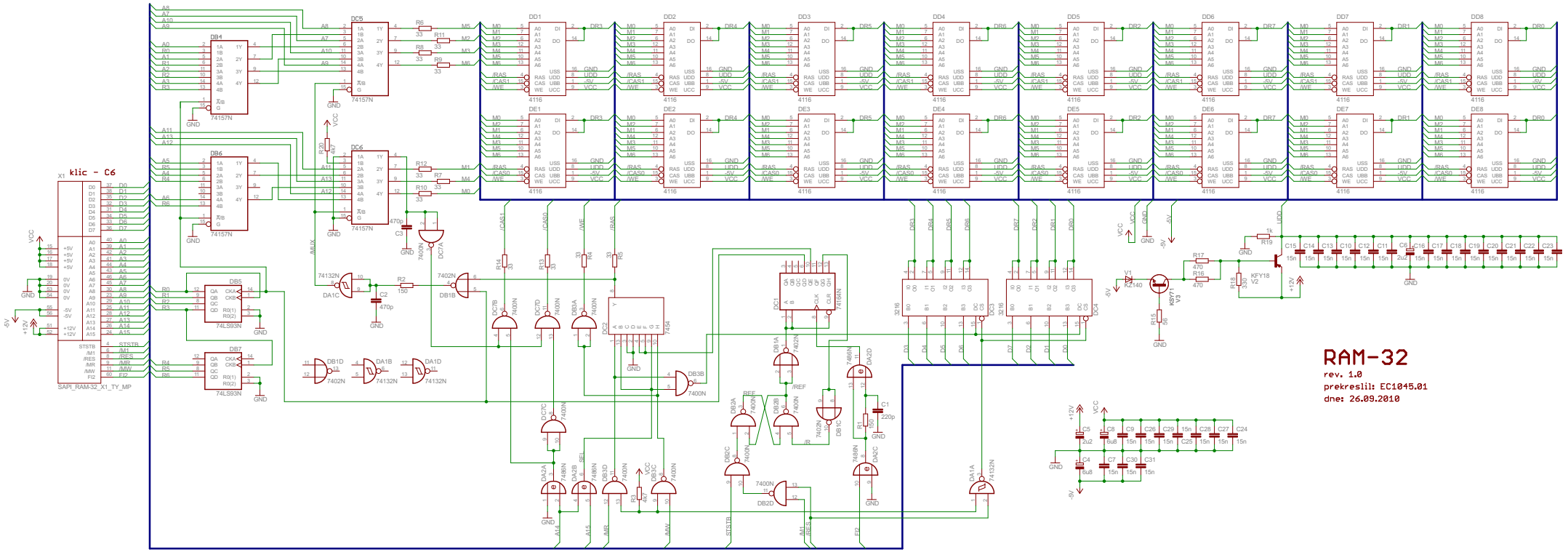
RAM-32
rev. 1.0
prekreslil: EC1045.01
dne: 26.09.2010
klic - C6
SAPI_RAM-32_X1_TY_MP
74157N
74LS93N
4116
7400N
7402N
7486N
7454
74132N
74164N
3216
KFY18 V2
KSY71 V8
BZ140