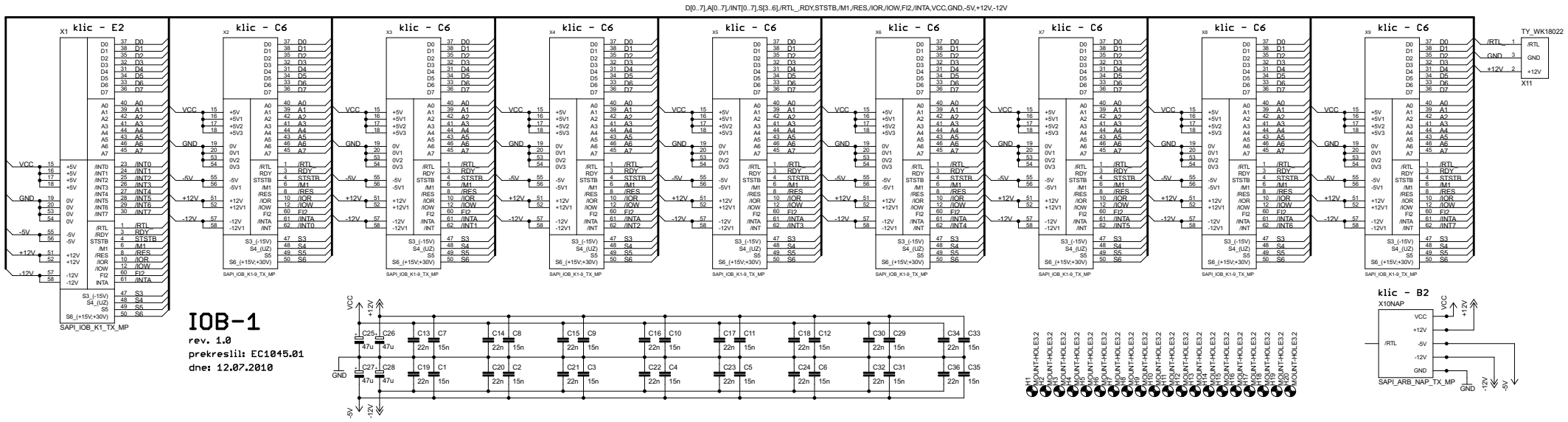

IOB-1

rev. 1.0

prekreslil: EC1045.01

dne: 12.07.2010

klic - B2