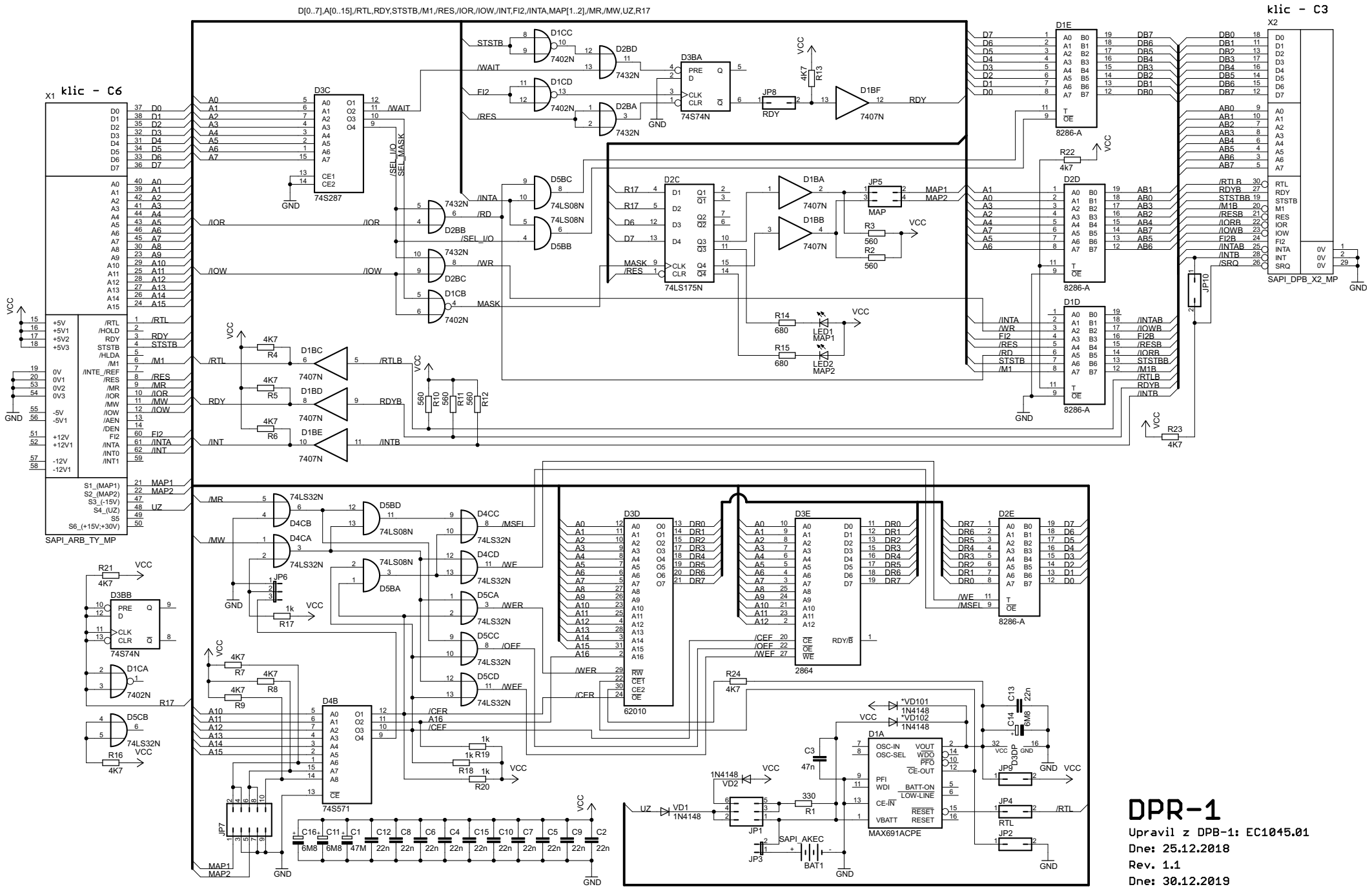

DPR-1

Upravil z DPB-1: EC1045.01

Dne: 25.12.2018

Rev. 1.1

Dne: 30.12.2019