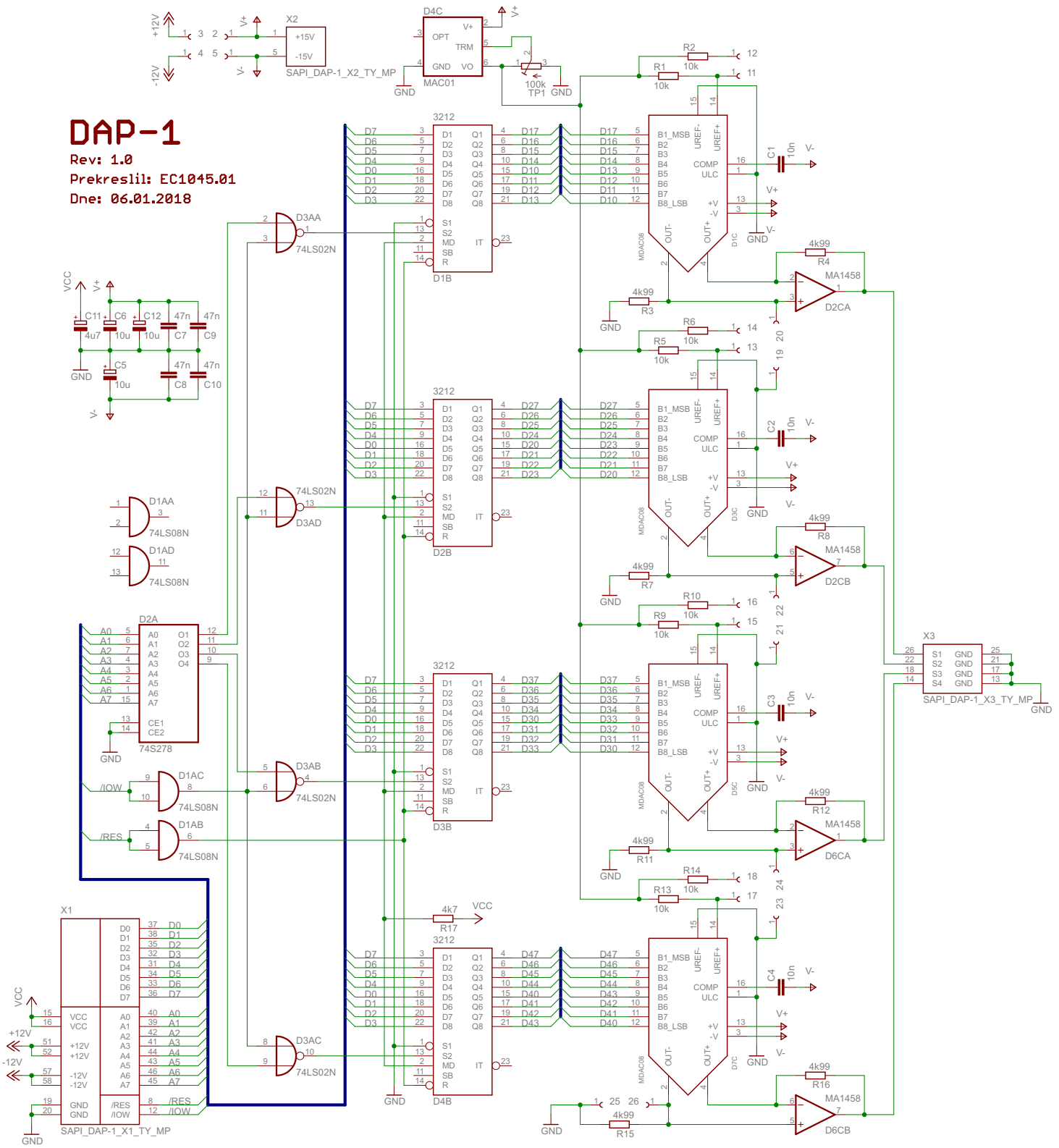
DAP-1
Rev: 1.0
Prekreslil: EC1045.01
Dne: 06.01.2018
X2
SAPI_DAP-1_X2_TY_MP
D4C
MAC01
TP1
100k
3212
D1B
D2B
D3B
D4B
MDAC08
D1C
D3C
D5C
D7C
MA1458
D2CA
D2CB
D6CA
D6CB
74LS02N
D3AA
D3AD
D3AB
D3AC
74LS08N
D1AA
D1AD
D1AC
D1AB
74S278
D2A
X1
SAPI_DAP-1_X1_TY_MP
X3
SAPI_DAP-1_X3_TY_MP
VCC
GND
+12V
-12V
V+
V-
/IOW
/RES