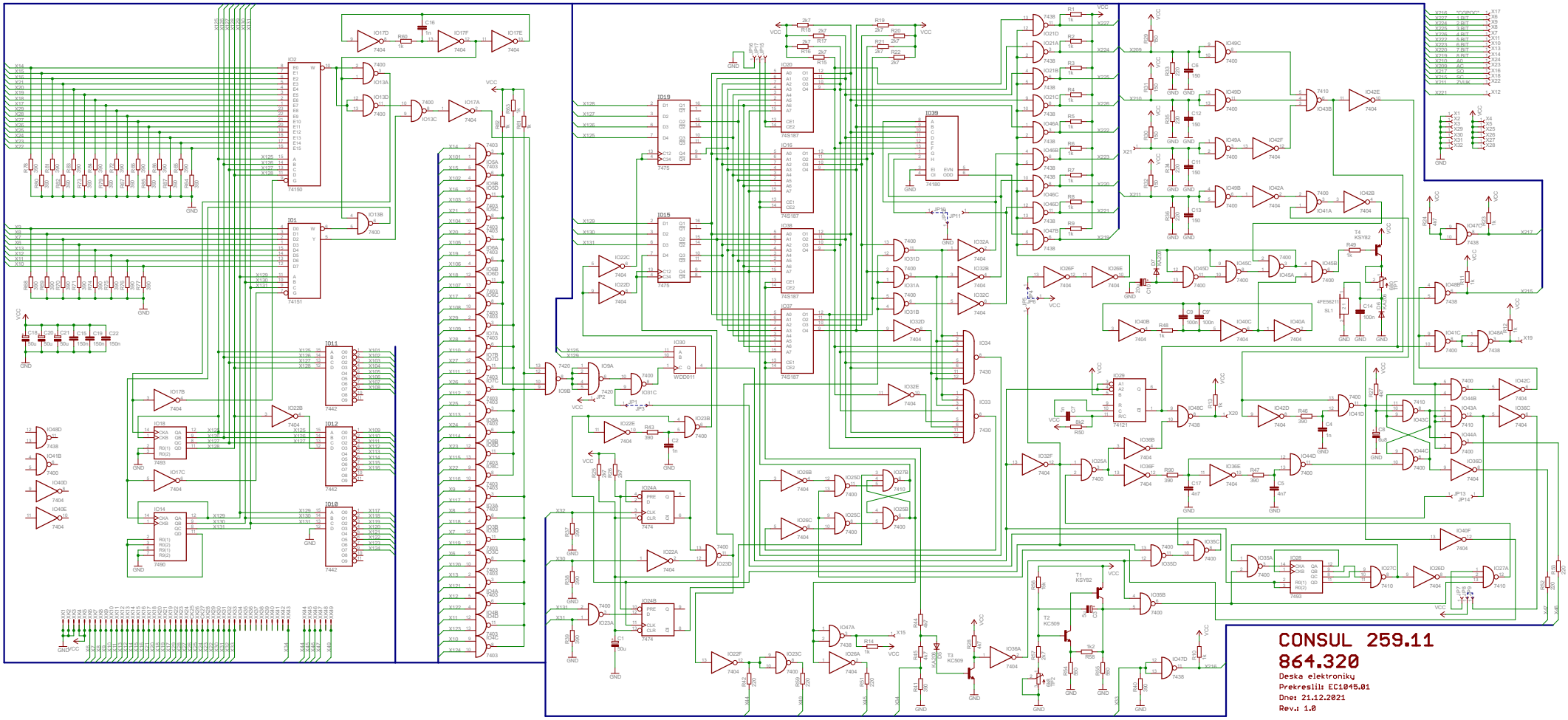

CONSUL 259.11

864.320

Deska elektroniky

Prekreslil: EC1045.01

Dne: 21.12.2021

Rev.: 1.0