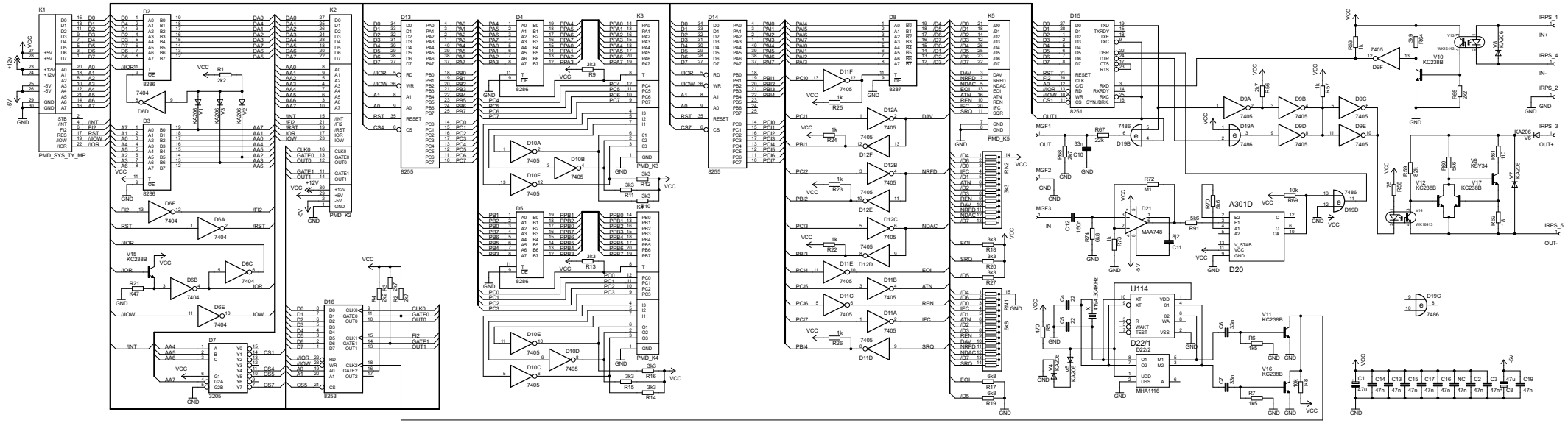

# PMD-85 INTERFACE modul

pro PMD 85-2

rev.: 3.0

prekreslil: EC1045.01

dne: 01.04.2013