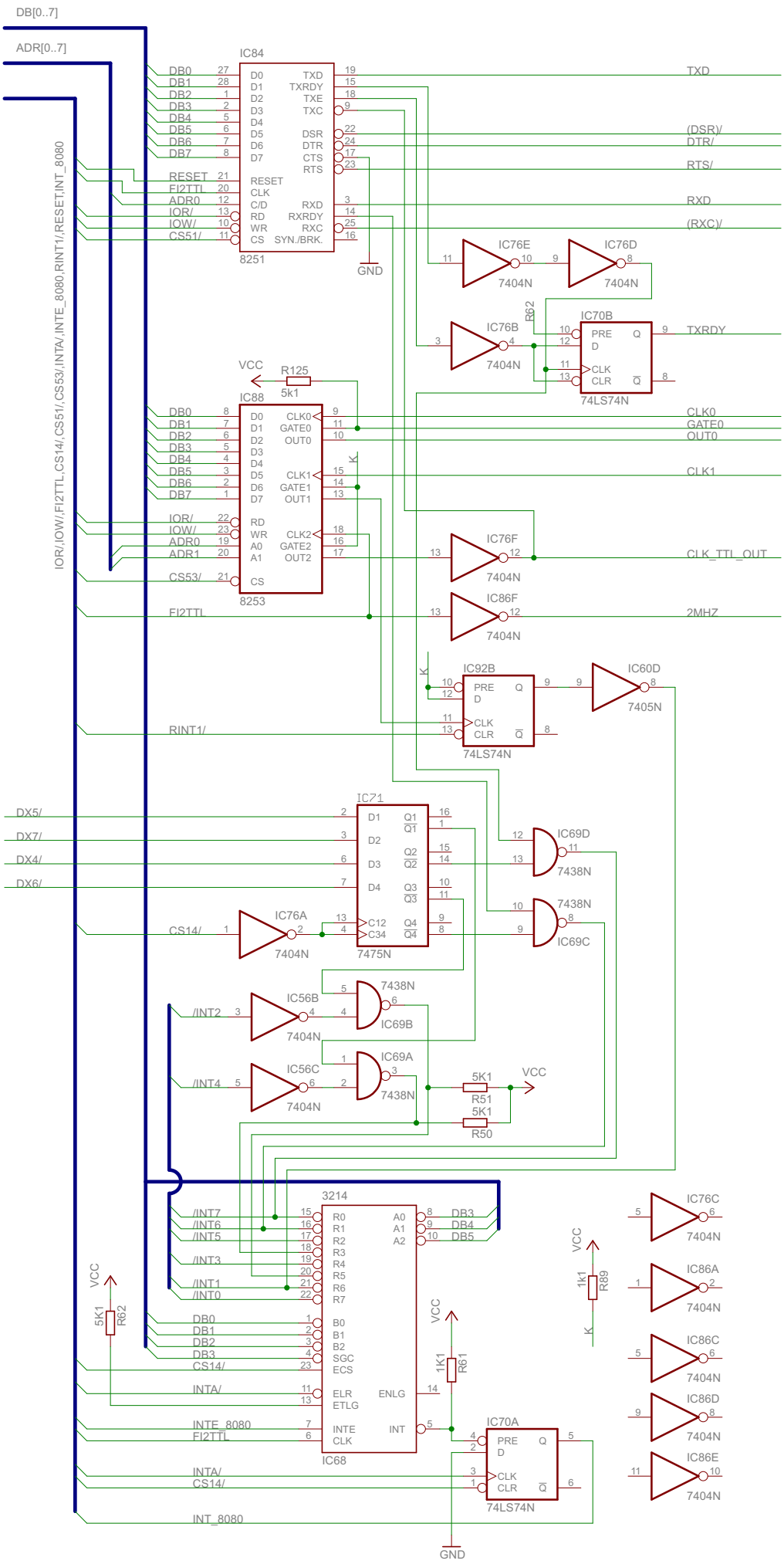

OBVODY PRERUSENI, CASOVANI, USART