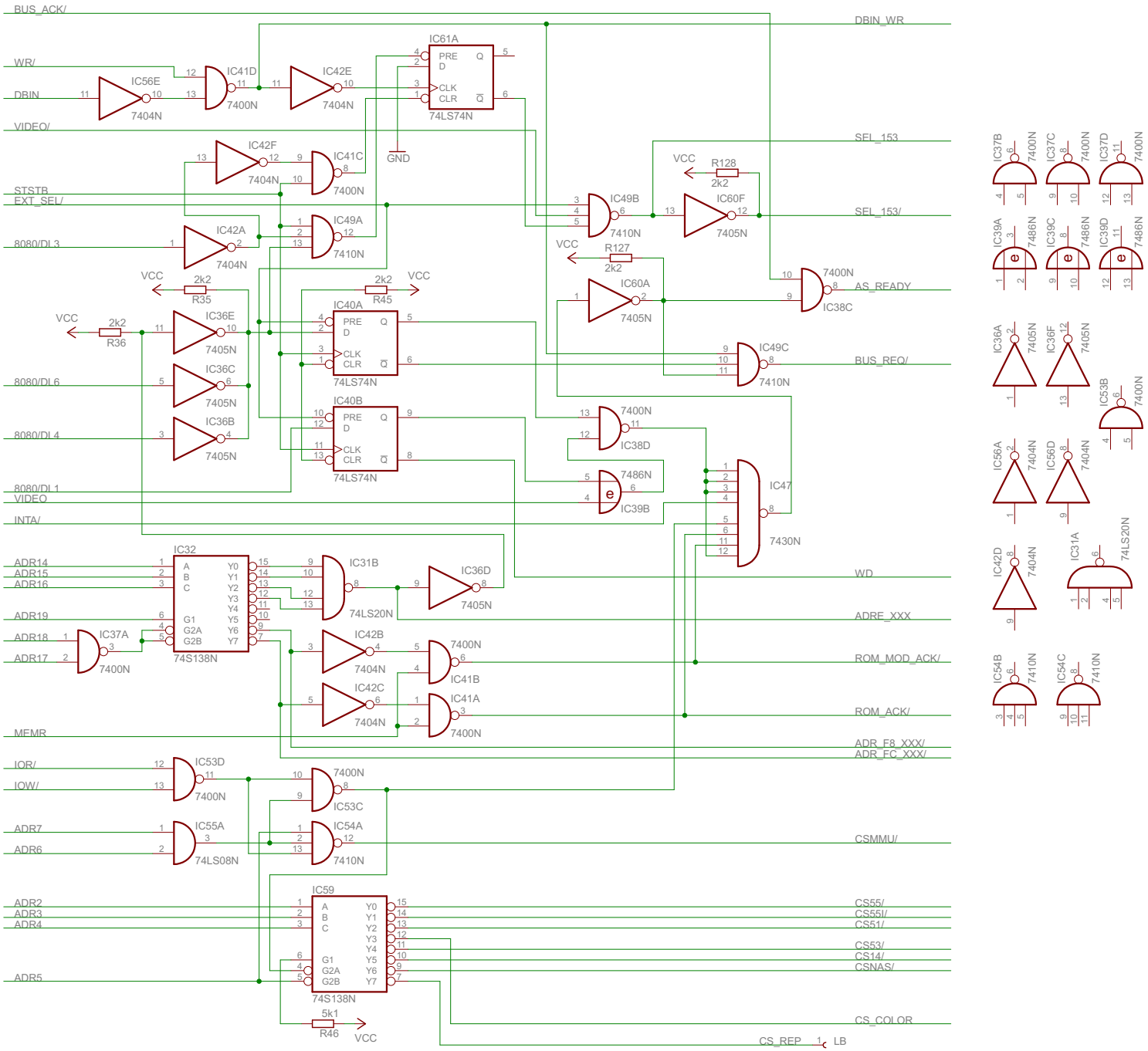

ADRESNE DEKODERY DEADY