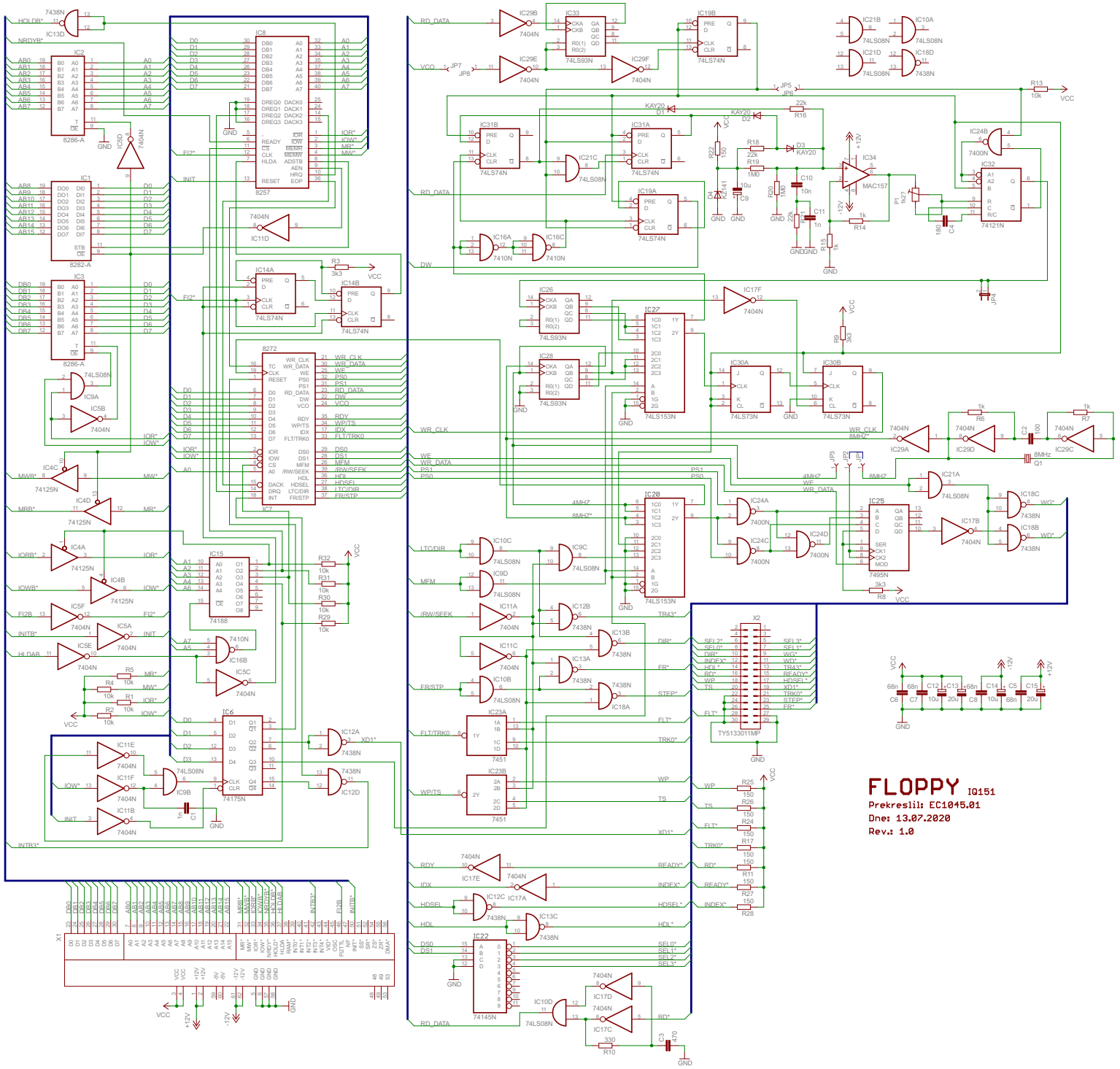
FLOPPY IQ151
Prekreslil: EC1045.01
Dne: 13.07.2020
Rev.: 1.0