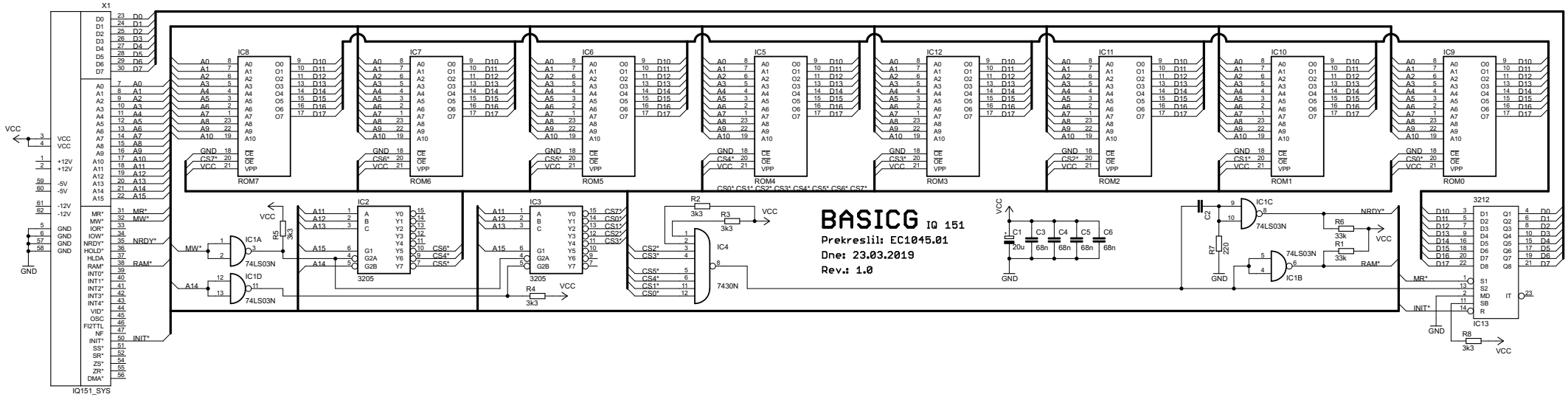
BASICG IQ 151
Prekreslil: EC1045.01
Dne: 23.03.2019
Rev.: 1.0
X1
IQ151_SYS
IC8
ROM7
IC7
ROM6
IC6
ROM5
IC5
ROM4
CS0* CS1* CS2* CS3* CS4* CS5* CS6* CS7*
IC12
ROM3
IC11
ROM2
IC10
ROM1
IC9
ROM0
IC2
3205
IC3
3205
IC4
7430N
IC1A
IC1B
IC1C
IC1D
74LS03N
3212
IC13
VCC
GND
MW*
NRDY*
RAM*
INIT*
MR*
A14
A15
R1 33k
R2 3k3
R3 3k3
R4 3k3
R5 3k3
R6 33k
R7 220
R8 3k3
C1 20u
C2
C3 68n
C4 68n
C5 68n
C6 68n