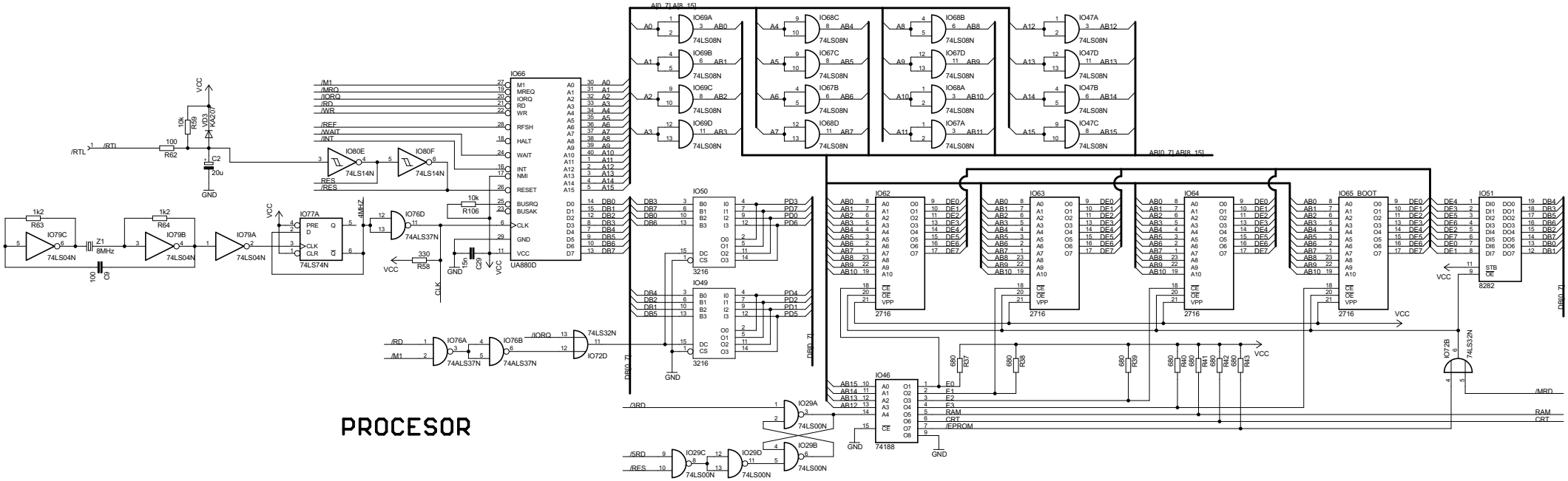
PROCESOR
IO66
UA880D
IO62
IO63
IO64
IO65 BOOT
IO51
8282
IO46
74188
IO50
IO49
3216
2716
74LS08N
74LS00N
74LS32N
74ALS37N
74LS74N
74LS04N
74LS14N
8MHz
AB[0..7],AB[8..15]
DB[0..7]
/RTL
/RTI
/M1
/MRQ
/IORQ
/RD
/WR
/REF
/WAIT
/INT
/RES
/RAM
/CRT
/EPROM
/MRD
/3RD
/5RD
VCC
GND
CLK