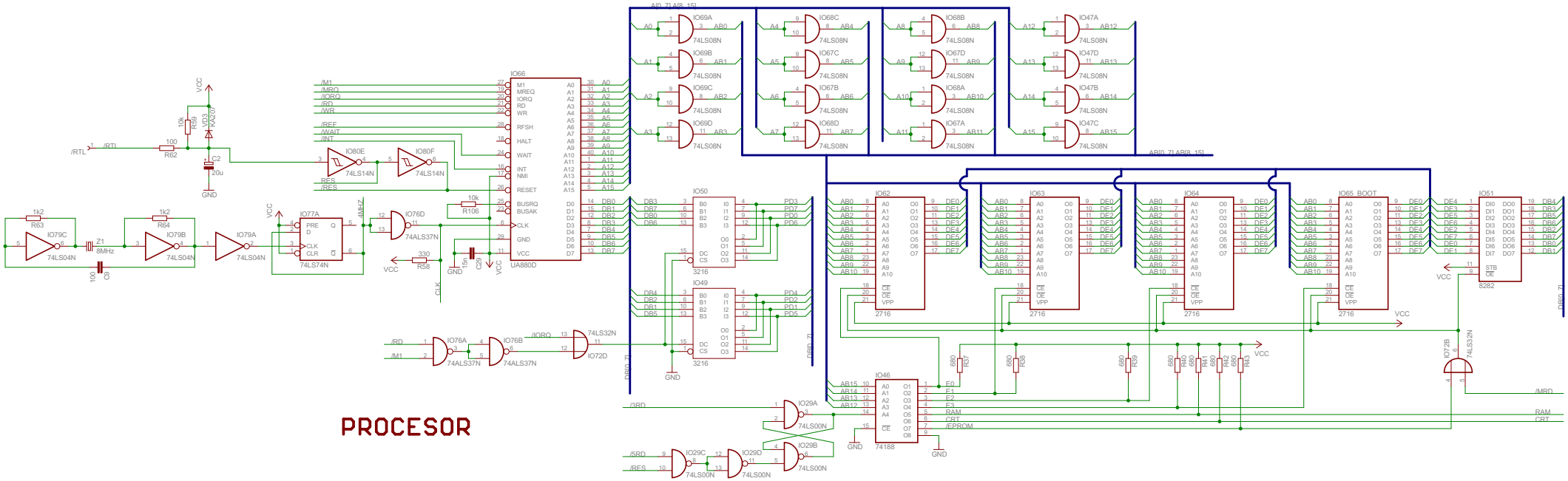
IO66
UA880D
IO69A
IO69B
IO69C
IO69D
IO68C
IO67C
IO67B
IO68D
IO68B
IO67D
IO68A
IO67A
IO47A
IO47D
IO47B
IO47C
74LS08N
IO50
IO49
3216
IO62
IO63
IO64
IO65 BOOT
IO51
2716
8282
IO46
74188
IO77A
74LS74N
IO76D
74ALS37N
IO76A
IO76B
IO72D
74LS32N
IO72B
IO29A
IO29B
IO29C
IO29D
74LS00N
IO80E
IO80F
74LS14N
IO79C
IO79B
IO79A
74LS04N
Z1
8MHz
R63
R64
R62
R59
VD3
KA201
C2
20u
R106
R58
C29
C31
C30
/M1
/MRQ
/IORQ
/RD
/WR
/REF
/WAIT
/INT
/RES
/RTL
/RTI
CLK
/IORQ
/3RD
/5RD
/MRD
RAM
CRT
/EPROM
VCC
GND

PROCESOR