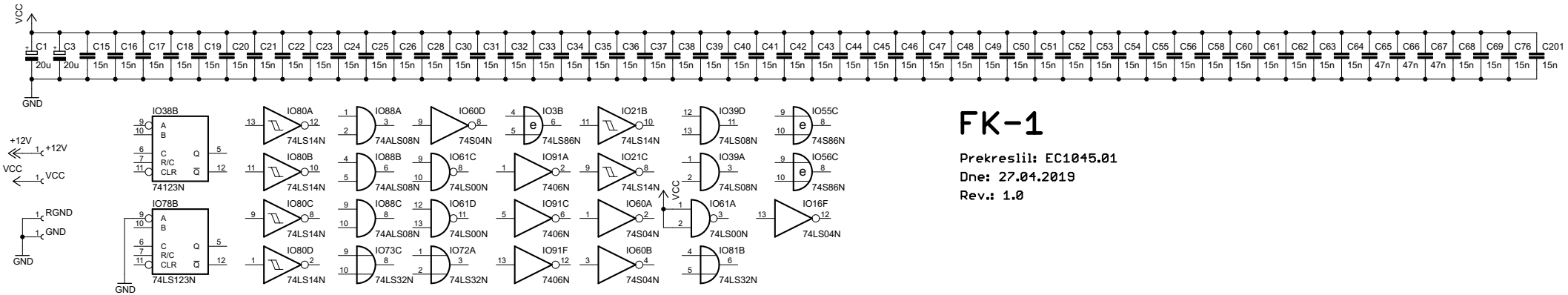

FK-1

Prekreslil: EC1045.01
Dne: 27.04.2019
Rev.: 1.0